# КОМПОНЕНТЫ САНТЕХНИЧЕСКИХ СИСТЕМ

*PLUMBING COMPONENTS*

ГК Водная техника info@water-technics.ru (495) 771 72 72 www.water-technics.ru
Интернет-магазин info@wtpump.ru (499) 937 50 61 (800) 505 78 67 www.wtpump.ru

# 480

## Редуктор давления EASYRID.

*EASYRID pressure reducing valve.*

PN20

МАЛЕНЬКИЙ И ЛЕГКИЙ SMALL AND LIGHT 70 мм mm

**ACS**
Attestation de Conformité Sanitaire

В соответствии с нормой EN1567

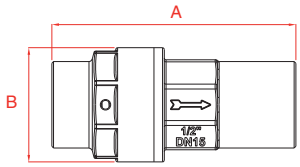


Доступные отделки
*Available finishing*

НИКЕЛЬ *NICKEL* ЖЁЛТЫЙ *YELLOW*

| | мм / *mm* | | | |
|---|---|---|---|---|
| Ø | A | B | | |
| 1/2"G | 71 | 33 | ✓ | 10-100 |

EASYRID – один из самых компактных и легких редукторов представленных на рынке. Работа данного клапана основана на компенсации давления. Благодаря стараниям разработчиков, EASYRID гарантирует с особой точностью установленные значения давления на выходе, даже при очень высоких его показателях на входе.
EASYRID рекомендуется к применению, когда не имеется возможности использовать классический редуктор по экономическим причинам и нехватке пространства. Устанавливается также при отсутствии необходимости в регулировке давления на выходе. Помимо использования в сантехнических системах, применим для ирригационных машин и систем.

*EASYRID, is one of the smallest and lightest pressure reducers on the market. This valve based its working upon pressure compensation. EASYRID, with the attention given to the design, guarantees precise pressure outlet values, even when there are wide changes for pressure inlet.*
*EASYRID is suitable in applications where a classic pressure reducing valve could become excessive solution for economic reason as well as for encumbrance needs, and where is not necessary a pressure outlet regulation. Over the applications in the common plumbing plants, EASYRID is specific for irrigation system and operating machines.*

**Технические характеристики**

- Максимальное рабочее давление на входе **20 бар.**
- Фиксированное давление на выходе **3-3,5 бар.**
- Максимальная рабочая температура **120°C.**
- Материалы: **CW617N UNI EN 12165 - CW614N UNI EN 12164 - EPDM - C 72 DIN 17223-84 - AISI 304.**

***Technical informations***

- *Maximum recommended working pressure* ***20 bar.***
- *Outflow pressure adjustment field* ***fixed 3÷3,5 bar.***
- *Maximum using temperature* ***120°C.***
- *Materials:* ***CW617N UNI EN 12165 - CW614N UNI EN 12164 - EPDM - C 72 DIN 17223-84 - AISI 304.***




ГК Водная техника info@water-technics.ru (495) 771 72 72 www.water-technics.ru
Интернет-магазин info@wtpump.ru (499) 937 50 61 (800) 505 78 67 www.wtpump.ru

# 490

## Редуктор давления MINIRID.

*MINIRID pressure reducing valve.*

PN15

**ACS**
Attestation de Conformité Sanitaire

В соответствии с нормой EN1567

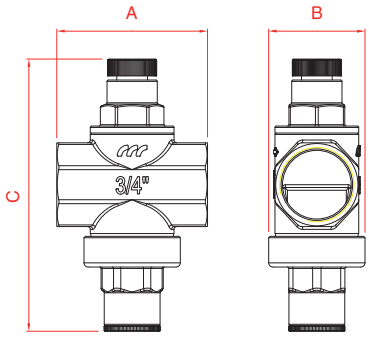


| Ø | A | B | C | | |
|---|---|---|---|---|---|
| | мм / *mm* | | | | |
| 1/2"G | 50 | 35 | 96 | ✓ | 50 |
| 3/4"G | 55 | 35 | 96 | ✓ | 50 |

Доступные отделки
*Available finishing*

НИКЕЛЬ *NICKEL*

ЖЁЛТЫЙ *YELLOW*

Редуктор давления MINIRID предназначен в первую очередь для установки в системах и профессиональных машинах, когда имеется потребность в компактных размерах.
Работа редуктора MINIRID основана на функциональности поршня и компенсационной камеры, которая гарантирует лучшую стабилизацию давления на выходе.
Соединения для подключения к системе с внутренней резьбой соответствуют норме ISO 228/1. Соединение на 1/4"G под заглушкой предназначено для установки манометра.

*Mainly planned for installations on professional appliances and machines, the pressure reducing valve MINIRID is indicated in all applications where is requested reduced overall sizes. MINIRID is designed with piston running and compensation chamber, which guarantees a better pressure stabilisation at the exit when change the pressure at the beginning of the plant.*
*The joints for the connection to the hydraulic plant are internal threaded in compliance with the ISO 228/1 standard. On the stopper there is a 1/4"G thread for the connection of a pressure gauge.*

**Технические характеристики**

- Максимальное рабочее давление на входе **15 бар.**
- Регулировка: редуктор давления MINIRID протестирован и отрегулирован – давление на выходе **3 бар.**
- Диапазон регулировки давления на выходе **1,2-6 бар.**
- Максимальная рабочая температура **120°C.**
- Материалы: **CW617N UNI EN 12165 - CW614N UNI EN 12164 - AISI 302 - EPDM - POLIMID A SG.**

***Technical informations***

- *Maximum recommended working pressure* ***15 bar.***
- *Regulation: MINIRID pressure reducing valve is tested and calibrated to an exit pressure of* ***3 bar.***
- *Outflow pressure adjustment field* ***1,2-6 bar.***
- *Maximum using temperature* ***120°C.***
- *Materials:* ***CW617N UNI EN 12165 - CW614N UNI EN 12164 - AISI 302 - EPDM - POLIMID A SG.***



ГК Водная техника info@water-technics.ru (495) 771 72 72 www.water-technics.ru
Интернет-магазин info@wtpump.ru (499) 937 50 61 (800) 505 78 67 www.wtpump.ru

# 491

## Редуктор давления MINIRID M.F.

*MINIRID M.F. pressure reducing valve.*

PN15

**ACS**
Attestation de Conformité Sanitaire

В соответствии с нормой EN1567

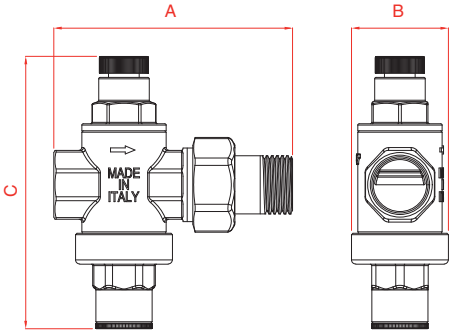


Доступные отделки
*Available finishing*

НИКЕЛЬ *NICKEL*

ЖЁЛТЫЙ *YELLOW*

| | мм / *mm* | | | | |
|---|---|---|---|---|---|
| Ø | A | B | C | | |
| 1/2"G | 86 | 35 | 96 | ✓ | 50 |

Редуктор давления MINIRID предназначен в первую очередь для установки в системах и профессиональных машинах, когда имеется потребность в компактных размерах.
Работа редуктора MINIRID основана на функциональности поршня и компенсационной камеры, которая гарантирует лучшую стабилизацию давления на выходе.
Соединение для подключения к системе с внутренней резьбой на 1/2"G и накидная гайка на 1/2"G соотвествуют норме ISO 228/1. Соединение на 1/4"G под заглушкой предназначено для установки манометра.

*Mainly planned for installations on professional appliances and machines, the pressure reducing valve MINIRID is indicated in all applications where is requested reduced overall sizes. MINIRID is designed with piston running and compensation chamber, which guarantees a better pressure stabilisation at the exit when change the pressure at the beginning of the plant.*
*The joint and the pipe union for the connection to the plant are internal (joint) and external (pipe union) threaded in compliance with the ISO 228/1 standard. On the stopper there is a 1/4"G thread for the connection of a pressure gauge.*

**Технические характеристики**

- Максимальное рабочее давление на входе **15 бар.**
- Регулировка: редуктор давления MINIRID M.F. протестирован и отрегулирован – давление на выходе **3 бар.**
- Диапазон регулировки давления на выходе **1,2-6 бар.**
- Максимальная рабочая температура **120°C.**
- Материалы: **CW617N UNI EN 12165 - CW614N UNI EN 12164 - AISI 302 - EPDM - POLIMID A SG - Fasit 202.**

***Technical informations***

- *Maximum recommended working pressure **15 bar.***
- *Regulation: MINIRID M.F. pressure reducing valve is tested and calibrated to an exit pressure of **3 bar.***
- *Outflow pressure adjustment field **1,2-6 bar.***
- *Maximum using temperature **120°C.***
- *Materials: **CW617N UNI EN 12165 - CW614N UNI EN 12164 - AISI 302 - EPDM - POLIMID A SG - Fasit 202.***




ГК Водная техника info@water-technics.ru (495) 771 72 72 www.water-technics.ru
Интернет-магазин info@wtpump.ru (499) 937 50 61 (800) 505 78 67 www.wtpump.ru

# 500

## Редуктор давления MIGNON.

*MIGNON pressure reducing valve.*

PN15

**ACS**
Attestation de Conformité Sanitaire

В соответствии с нормой EN1567

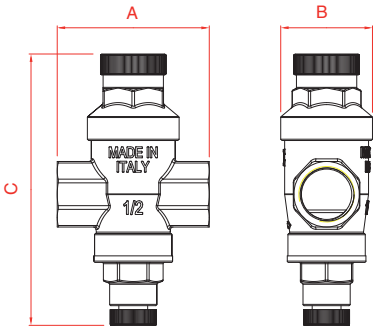


| | мм / *mm* | | | | |
|---|---|---|---|---|---|
| Ø | A | B | C | | |
| 1/2"G | 58 | 35 | 105 | ✓ | 50 |
| 3/4"G | 58 | 35 | 105 | ✓ | 50 |

Доступные отделки
*Available finishing*

НИКЕЛЬ *NICKEL*

ЖЁЛТЫЙ *YELLOW*

Редуктор давления MIGNON из-за своего небольшого размера особенно подходит для бытовых систем (котлов, бойлеров и т.д.) или установок, не требующих высоких скоростей потока. Главной его особенностью является работа поршня.
Соединения с внутренней резьбой для подключения к системе соответствуют норме ISO 228/1. Соединение на 1/4"G под заглушкой предназначено для установки манометра.

*MIGNON pressure reducing valve, due to its small dimensions, is particularly indicated for civil installations (boilers, heating, etc.) or in installations where no high flows are requested. The main feature is the piston operation.*
*The joints for the connection to the hydraulic plant are internal threaded in compliance with the ISO 228/1 standard. On the stopper there is a 1/4"G thread for the connection of a pressure gauge.*

**Технические характеристики**

- Максимальное рабочее давление на входе **15 бар.**
- Регулировка: редуктор давления MIGNON протестирован и отрегулирован – давление на выходе **3 бар.**
- Диапазон регулировки давления на выходе **1,2-6 бар.**
- Максимальная рабочая температура **120°C.**
- Материалы: **CW617N UNI EN 12165 - CW614N UNI EN 12164 - AISI 302 - EPDM - POLIMID A SG.**

***Technical informations***

- *Maximum recommended working pressure **15 bar.***
- *Regulation: MIGNON pressure reducing valve is tested and calibrated to an exit pressure of **3 bar.***
- *Outflow pressure adjustment field **1,2-6 bar.***
- *Maximum using temperature **120°C.***
- *Materials: **CW617N UNI EN 12165 - CW614N UNI EN 12164 - AISI 302 - EPDM - POLIMID A SG.***




ГК Водная техника info@water-technics.ru (495) 771 72 72 www.water-technics.ru
Интернет-магазин info@wtpump.ru (499) 937 50 61 (800) 505 78 67 www.wtpump.ru

# 501

## Редуктор давления NORMALE.

*NORMALE pressure reducing valve.*

PN25

**ACS**
Attestation de Conformité Sanitaire

В соответствии с нормой EN1567

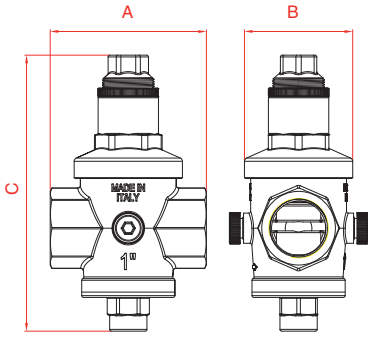


| Ø | мм / *mm* A | B | C | | |
|---|---|---|---|---|---|
| 1/2"G | 70 | 68 | 128 | ✓ | 20 |
| 3/4"G | 74 | 68 | 128 | ✓ | 20 |
| 1"G | 90 | 80 | 160 | ✓ | 10 |

Доступные отделки
*Available finishing*

НИКЕЛЬ *NICKEL*

ЖЁЛТЫЙ *YELLOW*

Редуктор давления типа NORMALE рекомендуется главным образом для бытовых и промышленных систем со средними и низкими скоростями потока. Основной характеристикой его функциональности является работа поршня и компенсационной камеры.
Соединения с внутренней резьбой для подключения к системе соответствуют норме ISO 228/1. Два соединения на 1/4"G под заглушками предназначены для установки манометра.

*NORMALE pressure reducing valve is particularly indicated in both civil as well industrial installations where medium-low flows are required. The main feature is the piston operation with compensation chamber.*
*The joints for the connection to the hydraulic plant are internal threaded in compliance with the ISO 228/1 standard. On the body there are two 1/4"G threads for the connection of a pressure gauge.*

**Технические характеристики**

- Максимальное рабочее давление на входе **25 бар.**
- Регулировка: редуктор давления NORMALE протестирован и отрегулирован – давление на выходе **3 бар.**
- Диапазон регулировки давления на выходе **0,5-6 бар.**
- Максимальная рабочая температура **120°C.**
- Материалы: **CW617N UNI EN 12165 - CW614N UNI EN 12164 - C 72 DIN 17223-84 - EPDM - POLIMID A SG.**

***Technical informations***

- *Maximum recommended working pressure **25 bar.***
- *Regulation: NORMALE pressure reducing valve is tested and calibrated to an exit pressure of **3 bar.***
- *Outflow pressure adjustment field **0,5-6 bar.***
- *Maximum using temperature **120°C.***
- *Materials: **CW617N UNI EN 12165 - CW614N UNI EN 12164 - C 72 DIN 17223-84 - EPDM - POLIMID A SG.***




ГК Водная техника info@water-technics.ru (495) 771 72 72 www.water-technics.ru
Интернет-магазин info@wtpump.ru (499) 937 50 61 (800) 505 78 67 www.wtpump.ru

# 502

## Редуктор давления PESANTE с седлом из нержавеющей стали и накидными гайками с внутренней резьбой.

*PESANTE pressure reducing valve with inox seat and F.F. pipe unions.*

PN25

**ACS**
Attestation de Conformité Sanitaire

В соответствии с нормой EN1567

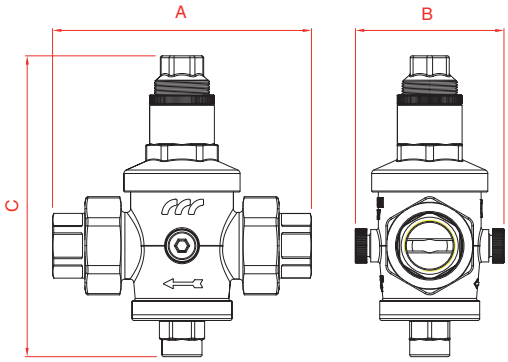


| Ø | мм / mm A | B | C | | |
|---|---|---|---|---|---|
| 1/2"G | 118 | 68 | 124 | ✓ | 20 |
| 3/4"G | 138 | 80 | 157 | ✓ | 10 |
| 1"G | 142 | 85 | 157 | ✓ | 10 |
| 1"1/4G | 165 | 85 | 210 | ✓ | 10 |
| 1"1/2G | 165 | 85 | 210 | ✓ | 10 |
| 2"G | 190 | 95 | 240 | ✓ | 6 |

Доступные отделки
*Available finishing*

НИКЕЛЬ *NICKEL*

ЖЁЛТЫЙ *YELLOW*

Редуктор давления PESANTE рекомендуется главным образом для бытовых и промышленных систем со средними и высокими скоростями потока. Седло редуктора выполнено из нержавеющей стали. Основной характеристикой его функциональности является работа поршня и компенсационной камеры. Соединениями для подключения к системе служат накидные гайки с внутренней резьбой в соответствии с нормой ISO 228/1. Два соединения на 1/4"G под заглушками предназначены для установки манометра.

*PESANTE pressure reducing valve is particularly indicated in both civil as well as industrial installations where medium-high flows are required, with the guarantee of the stainless steel tightness seat. The main feature is the piston operation with compensation chamber.*
*The pipe unions for the connection to the hydraulic plant are internal threaded in compliance with the ISO 228/1 standard. On the body there are two 1/4"G threads for the connection of a pressure gauge.*

Артикул доступен с накидными гайками **NPT** с внутренней резьбой в соответствии с нормой ANSI B1.20.1.

*Article available with **NPT** F.F. pipe unions in compliance with ANSI B1.20.1 standard.*

**Технические характеристики**

- Максимальное рабочее давление на входе **25 бар.**
- Регулировка: редуктор давления PESANTE протестирован и отрегулирован – давление на выходе **3 бар.**
- Диапазон регулировки давления на выходе **1/2"G - 3/4"G - 1"G 0,5-6 бар**
  **1"1/4G - 1"1/2G - 2"G 1-6 бар**
- Максимальная рабочая температура **120°C.**
- Материалы: **CW617N UNI EN 12165 - CW614N UNI EN 12164 - C 72 DIN 17223-84 - AISI 304 - EPDM - Fasit 202 - POLIMID A SG.**

***Technical informations***

- *Maximum recommended working pressure **25 bar.***
- *Regulation: PESANTE pressure reducing valve is tested and calibrated to an exit pressure of **3 bar.***
- *Outflow pressure adjustment field*
  ***1/2"G - 3/4"G - 1"G 0,5-6 bar***
  ***1"1/4G -1"1/2G - 2"G 1-6 bar***
- *Maximum using temperature **120°C.***
- *Materials: **CW617N UNI EN 12165 - CW614N UNI EN 12164 - C 72 DIN 17223-84 - AISI 304 - EPDM - Fasit 202 - POLIMID A SG.***



ГК Водная техника info@water-technics.ru (495) 771 72 72 www.water-technics.ru
Интернет-магазин info@wtpump.ru (499) 937 50 61 (800) 505 78 67 www.wtpump.ru

# 504

## Редуктор давления F.F. с седлом из нержавеющей стали.

*F.F. pressure reducing valve with inox seat.*

**PN25**

**ACS**
Attestation de Conformité Sanitaire

В соответствии с нормой EN1567

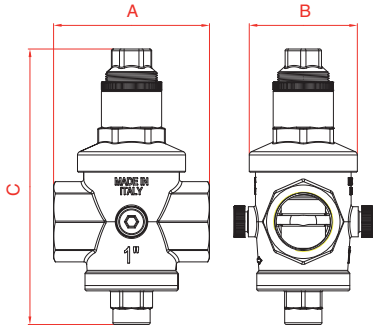


| Ø | мм / *mm* A | B | C | | |
|---|---|---|---|---|---|
| 1/2"G | 70 | 68 | 128 | ✓ | 20 |
| 3/4"G | 74 | 68 | 128 | ✓ | 20 |
| 1"G | 90 | 80 | 160 | ✓ | 10 |
| 1"1/4G | 100 | 80 | 210 | ✓ | 10 |
| 1"1/2G | 100 | 85 | 210 | ✓ | 10 |
| 2"G | 120 | 90 | 240 | ✓ | 6 |
| 2"1/2G | 150 | 110 | 250 | ✓ | 6 |
| 3"G | 160 | 115 | 250 | ✓ | 6 |

Доступные отделки
*Available finishing*

НИКЕЛЬ *NICKEL*

ЖЁЛТЫЙ *YELLOW*

Редуктор давления F.F. рекомендуется главным образом для бытовых и промышленных систем со средними и высокими скоростями потока. Седло редуктора выполнено из нержавеющей стали. Основной характеристикой его функциональности является работа поршня и компенсационной камеры. Соединения с внутренней резьбой для подключения к системе соответствуют норме ISO 228/1. Два соединения на 1/4"G на корпусе под заглушками предназначены для установки манометра.

*F.F. pressure reducing valve is particularly indicated in both civil as well as industrial installations where medium-high flows are required, with the guarantee of the stainless steel tightness seat. The main feature is the piston operation with compensation chamber.*
*The joints for the connection to the hydraulic plant are internal threaded in compliance with the ISO 228/1 standard. On the body there are two 1/4"G threads for the connection of a pressure gauge.*

**Технические характеристики**

- Максимальное рабочее давление на входе **25 бар.**
- Регулировка: редуктор давления F.F. протестирован и отрегулирован – давление на выходе **3 бар.**
- Диапазон регулировки давления на выходе **1/2"G - 3/4"G - 1"G 0,5-6 бар**
  **1"1/4G - 1"1/2G - 2"G 1-6 бар**
  **2"1/2G - 3"G 1-6 бар**
- Максимальная рабочая температура **120°C.**
- Материалы: **CW617N UNI EN 12165 - CW614N UNI EN 12164 - CB752S UNI EN1982 (2"1/2 - 3") - C 72 DIN 17223-84 - AISI 304 - EPDM - POLIMID A SG.**

***Technical informations***

- *Maximum recommended working pressure* ***25 bar.***
- *Regulation: F.F. pressure reducing valve is tested and calibrated to an exit pressure of* ***3 bar.***
- *Outflow pressure adjustment field*
  ***1/2"G - 3/4"G - 1"G 0,5-6 bar***
  ***1"1/4G - 1"1/2G - 2"G 1-6 bar***
  ***2"1/2G - 3"G 1-6 bar***
- *Maximum using temperature* ***120°C.***
- *Materials:* ***CW617N UNI EN 12165 - CW614N UNI EN 12164 - CB752S UNI EN1982 (2"1/2 - 3") - C 72 DIN 17223-84 - AISI 304 - EPDM - POLIMID A SG.***




ГК Водная техника info@water-technics.ru (495) 771 72 72 www.water-technics.ru
Интернет-магазин info@wtpump.ru (499) 937 50 61 (800) 505 78 67 www.wtpump.ru

# 505

## Редуктор давления с седлом из нержавеющей стали и накидными гайками с наружной резьбой.

*Pressure reducing valve with inox seat and M.M. pipe unions.*

**PN25**

**ACS**
Attestation de Conformité Sanitaire

В соответствии с нормой EN1567

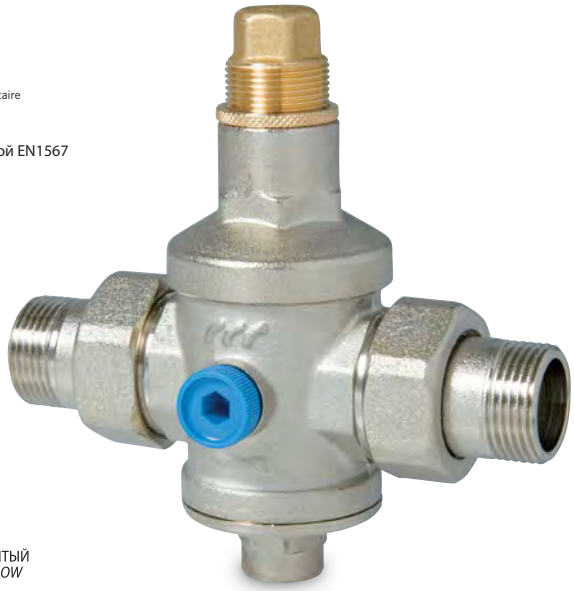

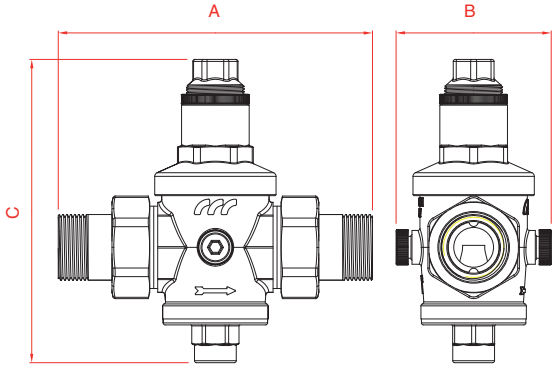


| Ø | A | B | C | | |
|---|---|---|---|---|---|
| | мм / *mm* | | | | |
| 1/2"G | 125 | 68 | 128 | ✓ | 20 |
| 3/4"G | 138 | 68 | 128 | ✓ | 20 |
| 1"G | 160 | 80 | 160 | ✓ | 10 |
| 1"1/4G | 175 | 80 | 210 | ✓ | 10 |
| 1"1/2G | 185 | 85 | 210 | ✓ | 10 |
| 2"G | 215 | 90 | 240 | ✓ | 6 |

Доступные отделки
*Available finishing*

НИКЕЛЬ *NICKEL*

ЖЁЛТЫЙ *YELLOW*

Редуктор давления Арт. 505 рекомендуется главным образом для бытовых и промышленных систем со средними и высокими скоростями потока. Седло редуктора выполнено из нержавеющей стали. Основной характеристикой его функциональности является работа поршня и компенсационной камеры. Соединениями для подключения к системе служат накидные гайки с наружной резьбой в соответствии с нормой ISO 228/1. Два соединения на 1/4"G на корпусе под заглушками предназначены для установки манометра.

*Art. 505 pressure reducing valve is particularly indicated in both civil as well as industrial installations where medium-high flows are required, with the guarantee of the stainless steel tightness seat. The main feature is the piston operation with compensation chamber.*
*The pipe unions for the connection to the hydraulic plant are external threaded in compliance with the ISO 228/1 standard. On the body there are two 1/4"G threads for the connection of a pressure gauge.*

**Технические характеристики**

- Максимальное рабочее давление на входе **25 бар.**
- Регулировка: редуктор давления Арт. 505 протестирован и отрегулирован – давление на выходе **3 бар.**
- Диапазон регулировки давления на выходе **1/2"G - 3/4"G - 1"G 0,5-6 бар**
  **1"1/4G - 1"1/2G - 2"G 1-6 бар**
- Максимальная рабочая температура **120°C.**
- Материалы: **CW617N UNI EN 12165 - CW614N UNI EN 12164 - C 72 DIN 17223-84 - AISI 304 - Fasit 202 - EPDM - POLIMID A SG.**

***Technical informations***

- *Maximum recommended working pressure* ***25 bar.***
- *Regulation: Art. 505 pressure reducing valve is tested and calibrated to an exit pressure of* ***3 bar.***
- *Outflow pressure adjustment field*
  ***1/2"G - 3/4"G - 1"G 0,5-6 bar***
  ***1"1/4G -1"1/2G - 2"G 1-6 bar***
- *Maximum using temperature* ***120°C.***
- *Materials:* ***CW617N UNI EN 12165 - CW614N UNI EN 12164 - C 72 DIN 17223-84 - AISI 304 - Fasit 202 - EPDM - POLIMID A SG.***



ГК Водная техника info@water-technics.ru (495) 771 72 72 www.water-technics.ru
Интернет-магазин info@wtpump.ru (499) 937 50 61 (800) 505 78 67 www.wtpump.ru

**Общая информация о наших редукторах давления.**

Наши редукторы давления для воды могут удовлетворить все потребности рынка, касающиеся бытовых и промышленных систем с гарантией, что продукция сделана из высококачественных материалов. Кроме того, использование нетоксичных материалов позволяет применять наши редукторы для питьевой воды.
Главной характеристикой всех моделей является функциональность поршня, показавшего наиболие надёжную работу при стабилизации давления и долговечность. Артикулы 480, 490, 491, 501, 505, 504 и 502 разработаны с компенсационной камерой, которая стабилизирует давление на выходе.
Все артикулы изготавливаются на нашем предприятии, где все производственные процессы подлежат строгому контролю со стороны квалифицированного персонала с использованием современного оборудования. В конечной фазе сборки каждый редуктор подлежит тестированию и калибровке, что позволяет удостовериться в точности его работы.

***General information about our pressure reducing valves.***

*Our water pressure reducing valve can satisfy all the market requirements in domestic and industrial plants, with the guarantee of a product made entirely of the highest quality materials. Moreover the use of non-toxic materials permits our pressure reducers to be used for drinking water equipment. The main feature of all models is the piston operation proved to be amongst the most efficient for precision and duration.*
*Art. 480, 490, 491, 501, 505, 504 and 502 have been designed with a pressure chamber that stabilizes the output pressure by varying the inlet pressure.*
*All of these items are made entirely in our establishment in which all production processes undergo rigorous control by qualified personnel using the latest equipment. At the end of the assembly phase every single pressure reducing valve is subject to testing and calibration to ensure its exact operation.*

**Рекомендации.**

В случае установки в непосредственной близости от котла, перегрев воды приводит к повышению давления на выходе из редуктора. В такой ситуации правильная позиция перекрытия не позволяет давлению увеличиваться.
Необходимостью является установка расширительного бака между редуктором и водонагревателем для поглощения нарастающего давления, что утверждено в соответствии европейскому стандарту EN12828, касающегося проектирования систем водяного отопления.

- В средне- и многоэтажных зданиях рекомендовано устанавливать редукторы давления на каждом этаже, а не только в основании здания.
  Следует отметить, что жидкость теряет около 1 бар каждые 10 метров высоты (приблизительно 3 этажа).
- Небольших размеров загрязнители, опускаясь на седло, могут влиять на отлаженную работу редуктора. Поэтому перед ним всегда желательно устанавливать самопромывной фильтр, не забывая при этом о плановом техническом обслуживании.

***Suggestions.***

*Heating of the water, caused by the water heater, is able to increase the pressure downstream on the pressure reducing valve, because the water expands. In this situation the valve is correctly closed and it doesn't allow this pressure to vent.*
*It is necessary to install an expansion vessel between the pressure reducing valve and the water heater to absorb the pressure increase as well as establish the european norm EN12828 relating on the planning of water heating system.*

- *In a building with many floors is better to install a pressure reducing valve for each floor than to install one at the base of the building. Water loses approximately 1 bar every 10 meter of height (more or less 3 floors).*
- *Presence of impurities on the seat, causing malfunction with the increase of the exit pressure. For this reason we always suggest to install a filter before the pressure reducing valve, and don't forget to carry-out the usual maintenance.*

# 403

## Клапан подпитки EASYFILL.

*EASYFILL Filling group.*

**PN10**

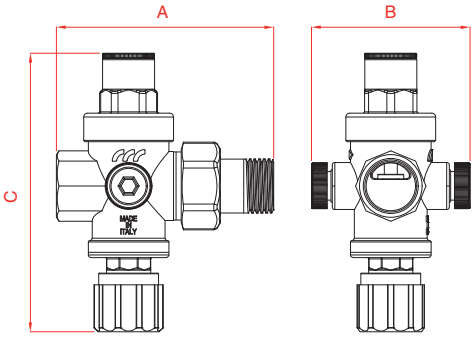


| Ø | мм / *mm* A | B | C | | |
|---|---|---|---|---|---|
| 1/2"G | 82 | 60 | 110 | ✓ | 20 |

Доступные отделки
*Available finishing*

НИКЕЛЬ
*NICKEL*

| Доступные артикулы | *Available items* |
|---|---|
| 403/1 Клапан подпитки Ø 1/2"G. | *403/1 Filling group Ø 1/2"G.* |
| 403/2 Клапан подпитки с манометром Ø 1/2"G. | *403/2 Filling group with pressure gauge Ø 1/2"G.* |

Созданный как дополнение артикулу 503, EASYFILL представляет собой компактный и легкий клапан подпитки, который занимает минимальное пространство. Тщательно продуманная разработка позволила уменьшить все без исключения детали изделия, сохранив при этом гидравлические характеристики больших моделей. Клапан подпитки рекомендован для всех систем отопления с замкнутым циклом, в которых он позволяет поддерживать постоянное давление жидкости в трубопроводе. Основной характеристикой его функциональности является работа поршня и компенсационной камеры.
Соединение с внутренней резьбой и накидная гайка с наружной резьбой для подключения к системе соответствуют норме ISO 228/1. Два соединения на 1/4"G на корпусе под заглушками предназначены для установки манометра.

*Created to support art. 503, EASYFILL is a filling group compact, cheap and slim. The attention given to the design, has been able to reduce every its particular, without sacrificing the hydraulic characteristic of the bigger model. The filling group is recommended for all heating plants with closed circuit, where it maintains a constant fluid pressure inside the pipeline. The main feature is the piston operation with compensation chamber.*
*The joint and the pipe union for the connection to the plant are internal (joint) and external (pipe union) threaded in compliance with the ISO 228/1 standard. On the body there are two 1/4"G threads for the connection of a pressure gauge.*

**Технические характеристики**

- Максимальное рабочее давление на входе **10 бар.**
- Регулировка: клапан подпитки EASYFILL протестирован и отрегулирован – давление на выходе **1,5 бар.**
- Диапазон регулировки давления на выходе **0,2-7 бар.**
- Максимальная рабочая температура **120°C.**
- Материалы: **CW617N UNI EN 12165 - CW614N UNI EN 12164 - CW508L UNI EN 12166 - C 72 DIN 17223-84 - AISI 304 - EPDM - Fasit 202 - POLIMID A SG - ABS.**

***Technical informations***

- *Maximum recommended working pressure **10 bar.***
- *Regulation: EASYFILL filling group is tested and calibrated to an exit pressure of **1,5 bar.***
- *Outflow pressure adjustment field **0,2-7 bar.***
- *Maximum using temperature **120°C.***
- *Materials: **CW617N UNI EN 12165 - CW614N UNI EN 12164 - CW508L UNI EN 12166 - C 72 DIN 17223-84 - AISI 304 - EPDM - Fasit 202 - POLIMID A SG - ABS.***



ГК Водная техника info@water-technics.ru (495) 771 72 72 www.water-technics.ru
Интернет-магазин info@wtpump.ru (499) 937 50 61 (800) 505 78 67 www.wtpump.ru

# 503

## Клапан подпитки.

*Filling group.*

PN10

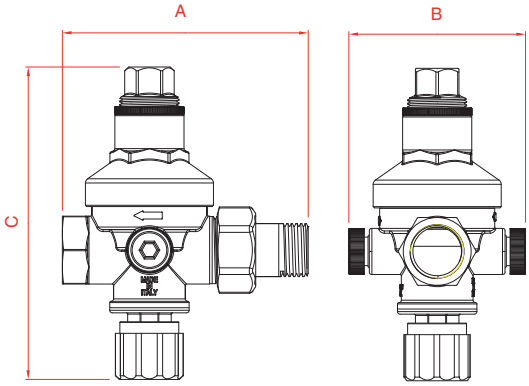


| Ø | мм / *mm* A | B | C | | |
|---|---|---|---|---|---|
| 1/2"G | 98 | 70 | 130 | ✓ | 20 |

Доступные отделки
*Available finishing*

НИКЕЛЬ
*NICKEL*

| Доступные артикулы | *Available items* |
|---|---|
| **503** Клапан подпитки Ø 1/2"G. | ***503*** *Filling group Ø 1/2"G.* |
| **503/1** Клапан подпитки с манометром Ø 1/2"G. | ***503/1*** *Filling group with pressure gauge Ø 1/2"G.* |

Клапан подпитки рекомендован для всех систем отопления с замкнутым циклом, в которых он позволяет поддерживать постоянное давление жидкости в трубопроводе. Основной характеристикой его функциональности является работа поршня и компенсационной камеры.
Соединение с внутренней резьбой и накидная гайка с наружной резьбой для подключения к системе соответствуют норме ISO 228/1. Два соединения на 1/4"G на корпусе под заглушками предназначены для установки манометра.

*The filling group is recommended for all heating plants with closed circuit, where it maintains a constant fluid pressure inside the pipeline. The main feature is the piston operation with compensation chamber.*
*The joint and the pipe union for the connection to the plant are internal (joint) and external (pipe union) threaded in compliance with the ISO 228/1 standard. On the body there are two 1/4"G threads for the connection of a pressure gauge.*

**Технические характеристики**

- Максимальное рабочее давление на входе **10 бар.**
- Регулировка: клапан подпитки протестирован и отрегулирован – давление на выходе **1,5 бар.**
- Диапазон регулировки давления на выходе **0,2-4 бар.**
- Максимальная рабочая температура **120°C.**
- Материалы: **CW617N UNI EN 12165 - CW614N UNI EN 12164 - CW508L UNI EN 12166 - C 72 DIN 17223-84 - AISI 304 - EPDM - Fasit 202 - POLIMID A SG - ABS.**

***Technical informations***

- *Maximum recommended working pressure* ***10 bar.***
- *Regulation: filling group is tested and calibrated to an exit pressure of* ***1,5 bar.***
- *Outflow pressure adjustment field* ***0,2-4 bar.***
- *Maximum using temperature* ***120°C.***
- *Materials:* ***CW617N UNI EN 12165 - CW614N UNI EN 12164 - CW508L UNI EN 12166 - C 72 DIN 17223-84 - AISI 304 - EPDM - Fasit 202 - POLIMID A SG - ABS.***




ГК Водная техника info@water-technics.ru (495) 771 72 72 www.water-technics.ru
Интернет-магазин info@wtpump.ru (499) 937 50 61 (800) 505 78 67 www.wtpump.ru